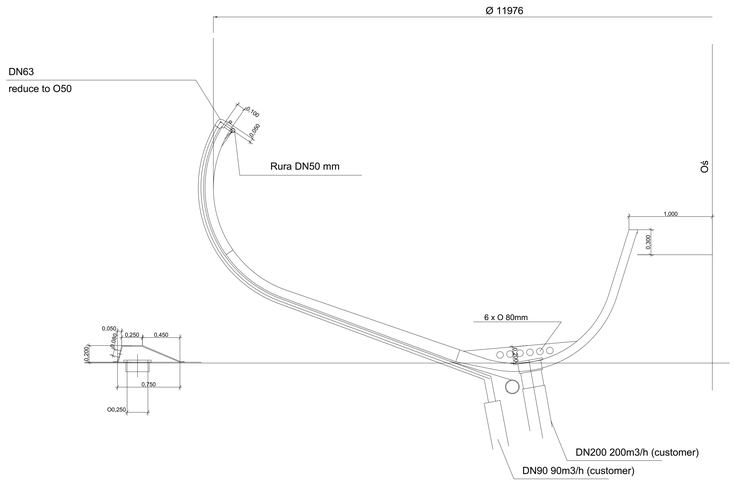

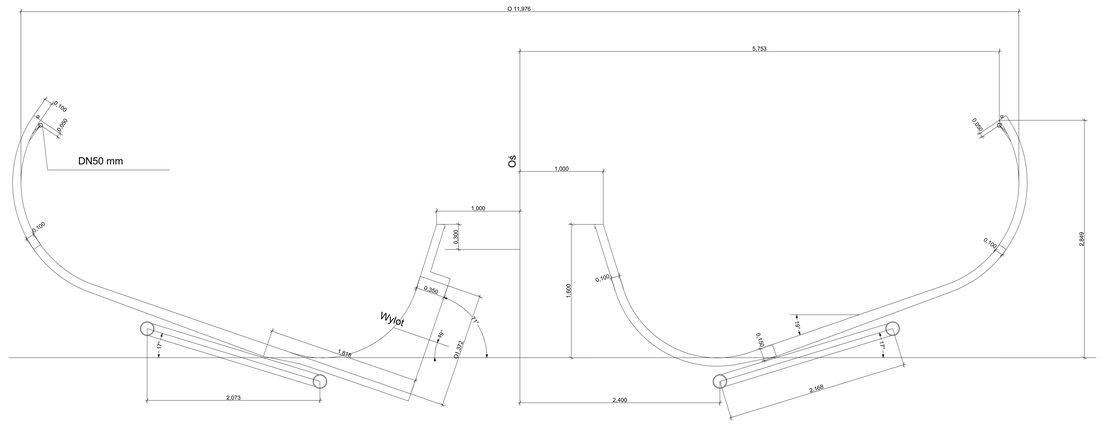

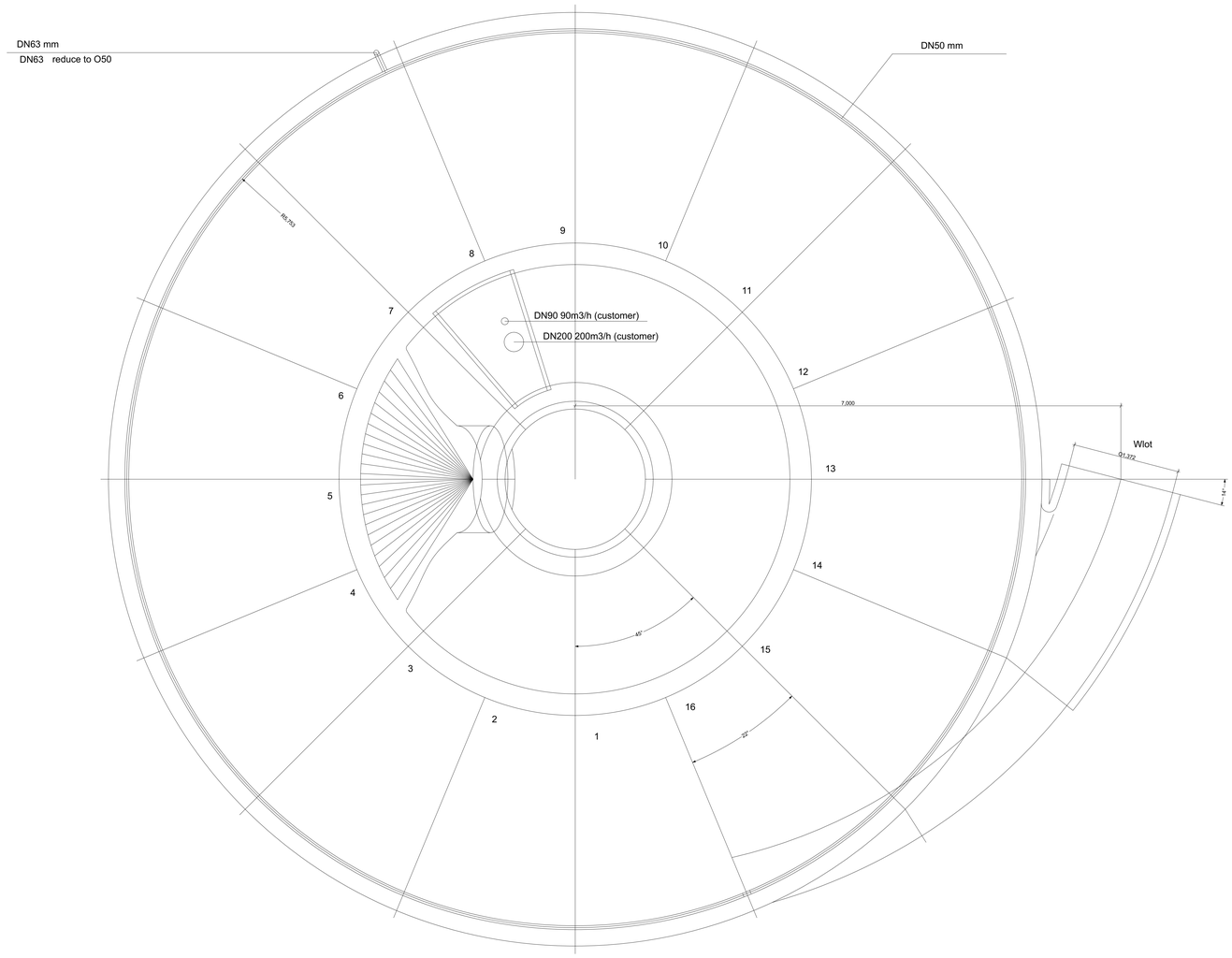

HORIZONT 4 KFT. 2700 Cegléd, Kossuth tér 4. tel.: 53/500-159 fax: 53/316-629		É-48
Megrendelő:	Ceglédi Termálfürdő Kft., 2700 Cegléd, Fürdő út 27-29.	
Munka:	Cegléd Aquapark - Aqualoop és Space bowl csúszdák kiviteli terve 2700 Cegléd, Aquapark hrsz.: 12308	2016.05.18.
Tervlap:	Gyártmányterv 43.	M 1:25
Tervező:	Tőrös Csaba építész vezető tervező É/1 13-0145	